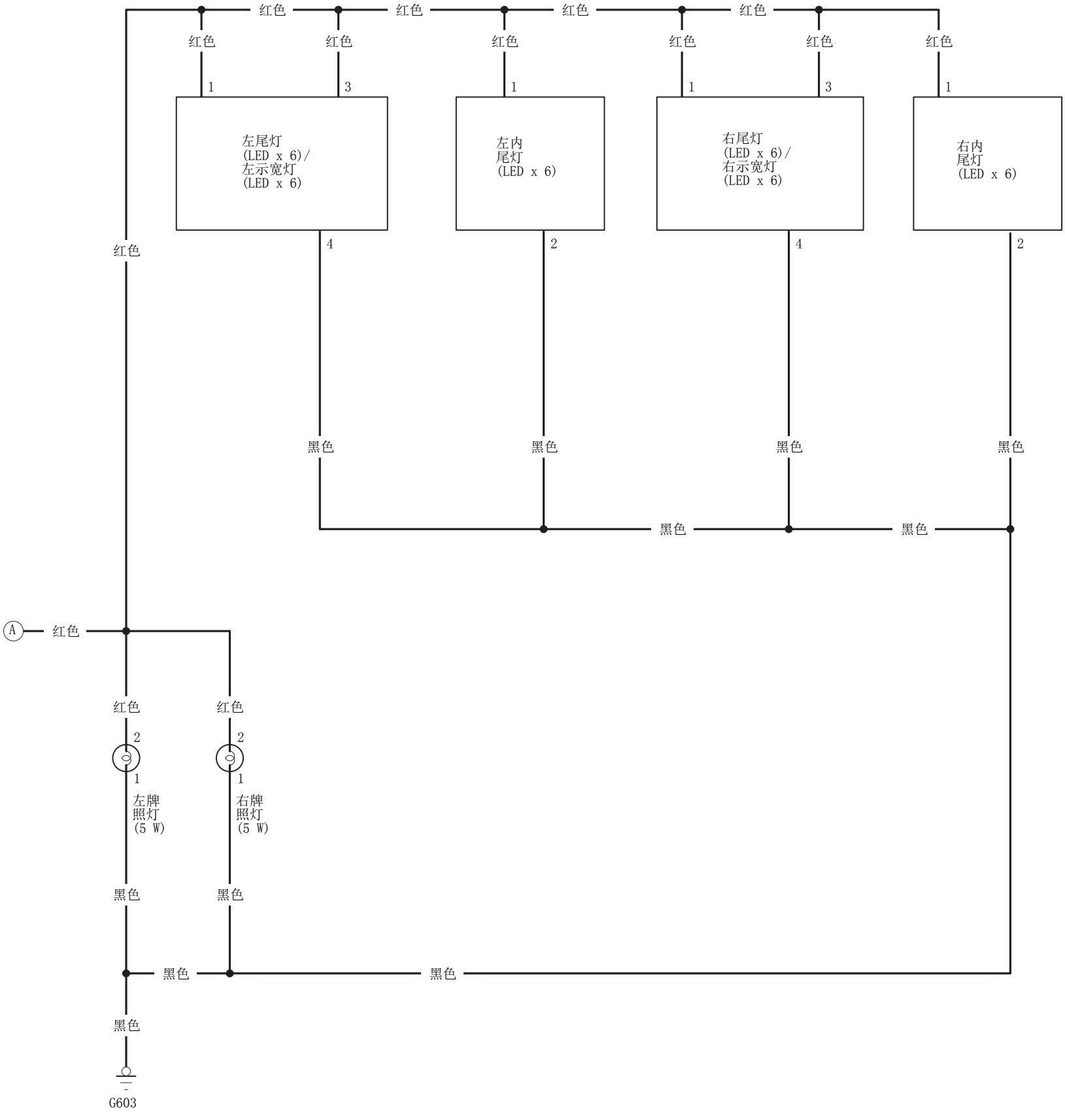
红色
红色
红色
红色
红色
红色
红色
红色
红色
1
3
1
1
3
1
左尾灯
(LED x 6)/
左示宽灯
(LED x 6)
左内
尾灯
(LED x 6)
右尾灯
(LED x 6)/
右示宽灯
(LED x 6)
右内
尾灯
(LED x 6)
红色
4
2
4
2
黑色
黑色
黑色
黑色
黑色
黑色
A
红色
红色
红色
2
2
1
1
左牌
照灯
(5 W)
右牌
照灯
(5 W)
黑色
黑色
黑色
黑色
黑色
G603